neowood

Instructions de Montage

GAMME BARDAGE

pose clipsée

Neowood UltraProtect® : Le composite nouvelle génération

- UltraProtect® est obtenu par coextrusion, le nec plus ultra du bois composite. Ce procédé consiste à fusionner à chaud une fine couche de protection en polymère au noyau composite, ce qui confère aux lames des caractéristiques nouvelles de solidité et durabilité

- La coextrusion UltraProtect® forme un bouclier à 360° autour de chaque lame pour une résistance exceptionnelle aux tâches, aux agressions extérieures et à la décoloration.

LES AVANTAGES D'UNE TECHNOLOGIE DE POINTE :

Bouclier 360°

Protection sur toutes les faces de la lame.
Dilatation longitudinale divisée par 2.

Résistant à l'humidité

Bouclier de protection contre tous les liquides.

Résistant aux intempéries et UV

Eprouvé en conditions climatiques extrêmes.
Ne décolore pas.

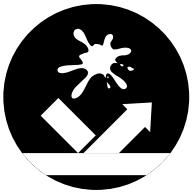

Résistant aux tâches

Protection contre les tâches de la vie quotidienne.
Entretien minimum.

Résistant aux chocs et rayures

Renforcé contre les coups.
Plus résistant aux rayures.

Installation facile

Pose rapide par clips.
Fixation invisible.

Protection de l'environnement

200 bouteilles recyclées /m².
Aucun arbre abattu.

Garantie 25 ans

Nouvelle technologie, matériau durable.

UN MATÉRIAU FACILE À VIVRE :

Aucun traitement particulier n'est requis tout au long de son cycle de vie. Contrairement au bois, neowood UltraProtect® ne grisaille pas et ne se décolore pas.

SENSATION NATURELLE :

Le bois composite comme vous ne l'avez jamais vu !
- Au toucher comme à l'œil, l'inspiration de la nature est totale.
- Surface en bois structuré imitant parfaitement le bois naturel.
- Procédé de production novateur permettant une variation des teintes et un imprimé de la structure du bois non répétitive pour un résultat surprenant de réalisme.
- Large éventail de couleurs, finitions et profils pour un rendu unique et original de votre projet.

UNE LONGÉVITÉ EXCEPTIONNELLE

Sa protection renforcée contre les UV vous garantit une couleur durable et une longévité accrue.
Un bois imputrescible résistant à toutes les agressions extérieures, mêmes en conditions extrêmes.
Le bardage neowood UltraProtect® ne gonfle pas, ne se fissure pas, ne se décompose pas ne présentent ni nœuds ni échardes. Garantie 25 ans.

COMPOSITION (en masse hors additif)

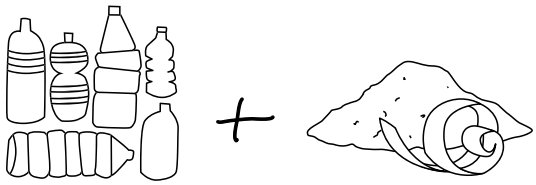

45%
Polyéthylène recyclé

55%
Fibres de bois recyclé

GAMME SENSATION

Finition

- Face apparente bois structuré ou lisse

Finition bois structuré couleur teck

Lame pleine

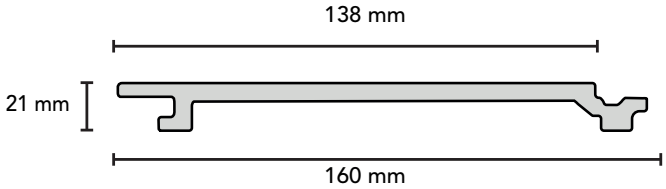

Caractéristiques

Epaisseur	**21 mm**
Largeur	**160 mm** (utile = 138 mm)
Longueur	**2800 mm**

5 couleurs

GUIDE D'INSTALLATION

GÉNÉRALITÉS :

Il est indispensable de consulter les règles d'urbanisme et les réglementations locales avant de démarrer son projet. Vérifier auprès de la mairie que les matériaux de bardage et les coloris choisis sont conformes. Il est recommandé de déposer un dossier de déclaration préalable de travaux auprès de la mairie.

STOCKAGE :

Conserver les lames UltraProtect® dans un endroit sec et ventilé à l'abri du soleil. Les lames doivent être bien stockées à plat 48 h avant le montage sur la zone à aménager. Poser les lames perpendiculairement sur des tasseaux espacés de 40 à 50 cm.

SÉCURITÉ :

Nous vous recommandons de porter des lunettes et un masque anti poussière. Lors de l'installation aucune substance nocive ne se dégage.

OUTILS NÉCESSAIRES :

Usinage : De manière générale, les outils pour travailler le bois conviennent parfaitement. Utiliser de préférence une scie radiale à onglet avec une lame carbure à dents fines. Il est recommandé de pré-percer avant de visser les lames avec des forets bois 5mm. Pour des découpes en arrondis, utiliser une scie sauteuse.

2 Personnes minimum
sont nécessaires pour manipuler les lames et effectuer le montage.

RECOMMANDATIONS :

Pour obtenir de belles nuances et éviter les différences de couleur, nous vous recommandons de mélanger l'ensemble des bottes reçues avant de les déballer puis de procéder à leur pose.

Chaque lame doit être calibrée avant la pose du fait d'une tolérance de 5-10mm sur la longueur des lames. Il est donc important de contrôler leur longueur avant la pose.

AVANT DE DÉMARRER

› Schéma général de pose de votre bardage

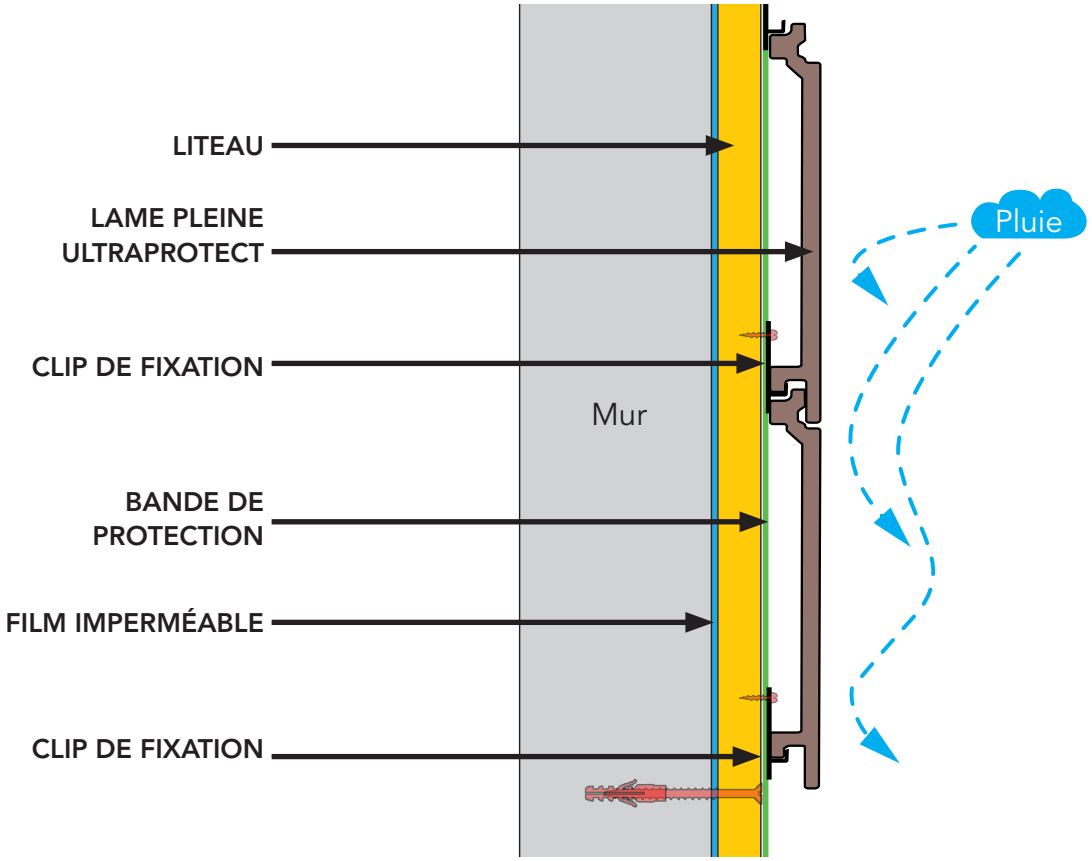

LE MONTAGE

1 › Pose de la structure

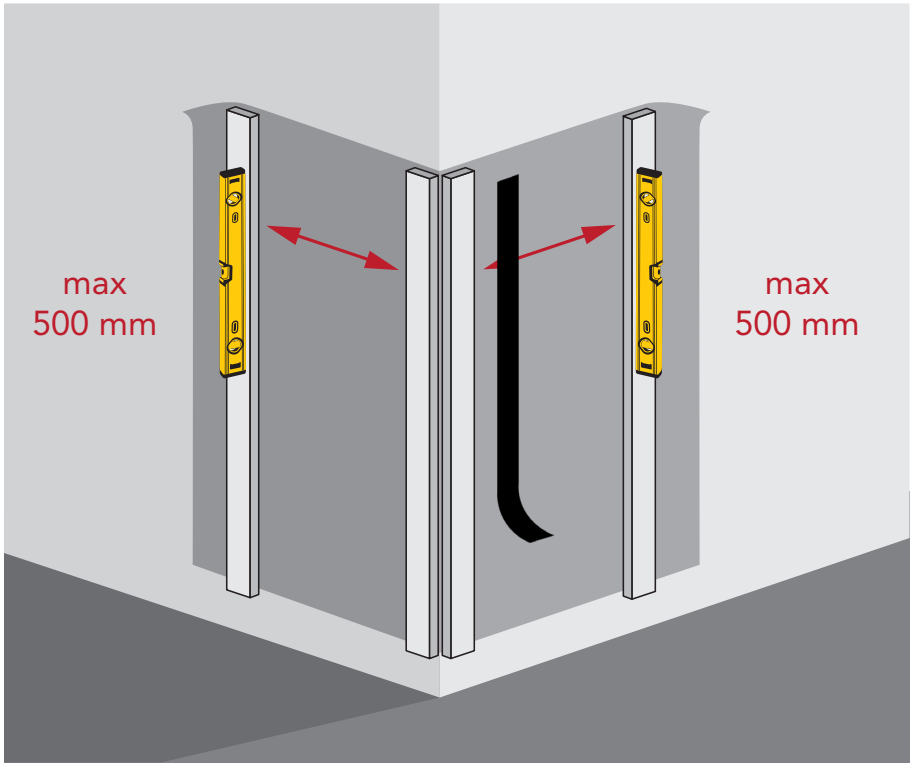

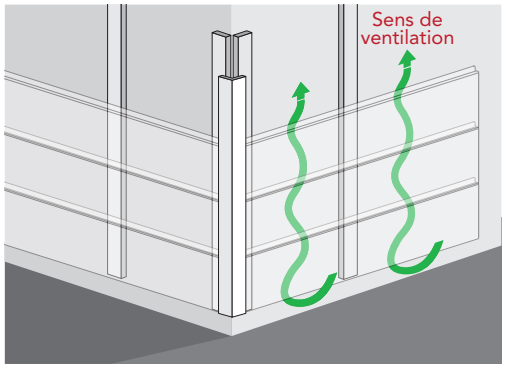

Utiliser des liteaux de 27mm d'épaisseur minimum pour soutenir le poids des lames et permettre une ventilation suffisante sous le bardage. Adapter la visserie en fonction de l'ossature de votre bardage (bois, acier, composite...). Il doit y avoir une lame d'air de 20mm minimum entre le mur et le parement. Respecter l'entraxe de 500mm minimum entre chaque liteau ainsi que leur alignement. Si nécessaire, placer une membrane d'étanchéité entre les tasseaux et le mur porteur. Sur structure pin, protéger vos liteaux d'une bande de protection Trocosto.

2 › Installation du premier clip de fixation

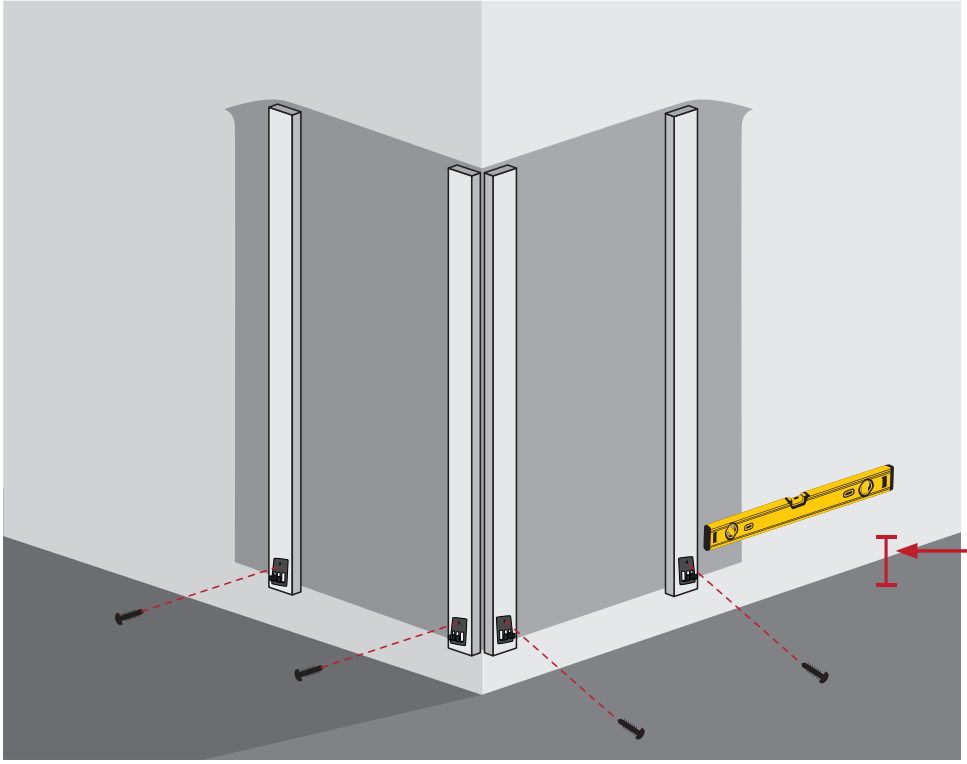

150 mm entre le clip de fixation et le sol

Fixer ensuite les clips de fixation a l'aide des vis inox. Veiller à laisser un espace minimum de 150 mm entre le sol et les clips de fixation.

3 › Pose de la première lame

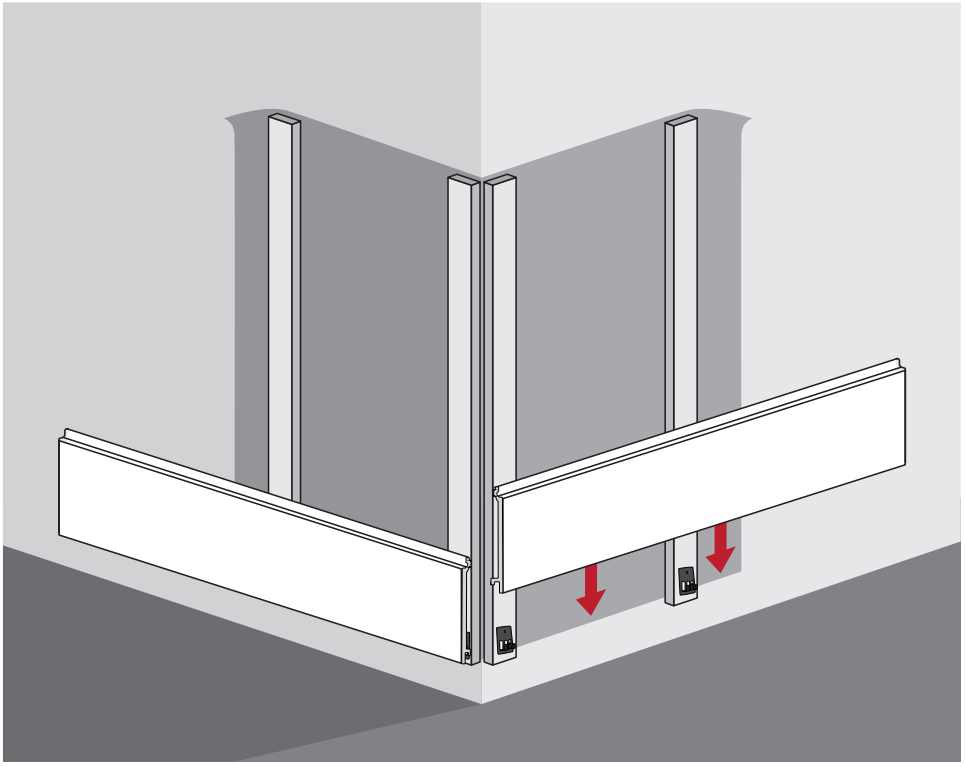

Glisser la lame de bardage dans les clips de fixation.

4 › Fixation en milieu de lame pour la dilatation

Chaque lame de bardage doit être verrouillée en son centre par un point de fixation.

À force de dilatation et contraction, les lames composite peuvent coulisser dans les clips et se déplacer par rapport a leur position initiale. Il est donc indispensable de verrouiller chaque lame en son centre pour l'immobiliser.
En milieu de lame, ne pas fixer de clip sur le liteau. Pré-percer puis visser dans la languette de la lame au liteau afin de vérouiller chaque lame composite. Un seul verrouillage par lame suffit.

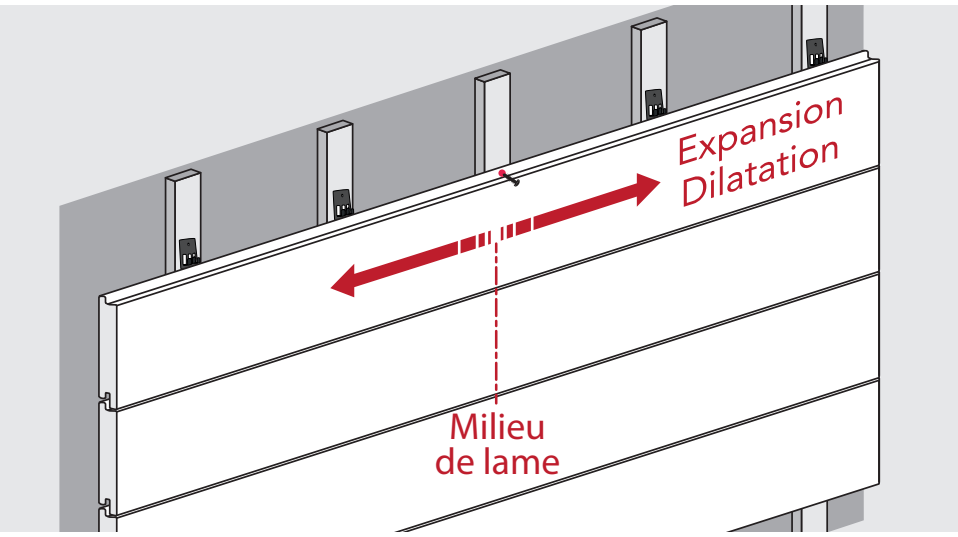

Choisissez le liteau le plus central pour fixer la lame. En verrouillant les lames au plus au centre, elles seront parfaitement bloquées et la dilatation se fera de manière symétrique a chaque extrémité de lame.

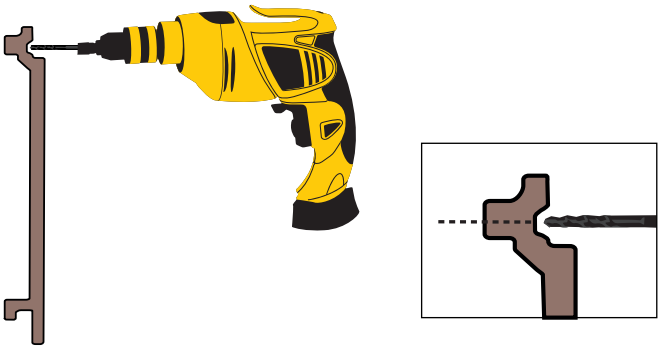

Pré-percer les lames de bardage au milieu du renfort dans l'alignement du liteau.

Le diamètre des vis étant de 3mm, nous recommandons un pré-perçage avec des forets bois de 2,5mm.

Visser en utilisant un couple de vissage faible . **Attention, la tête de vis doit venir en appui sur la matière et non rentrer dedans au risque de créer une amorce de fissure.**

5 › Assemblage des lames

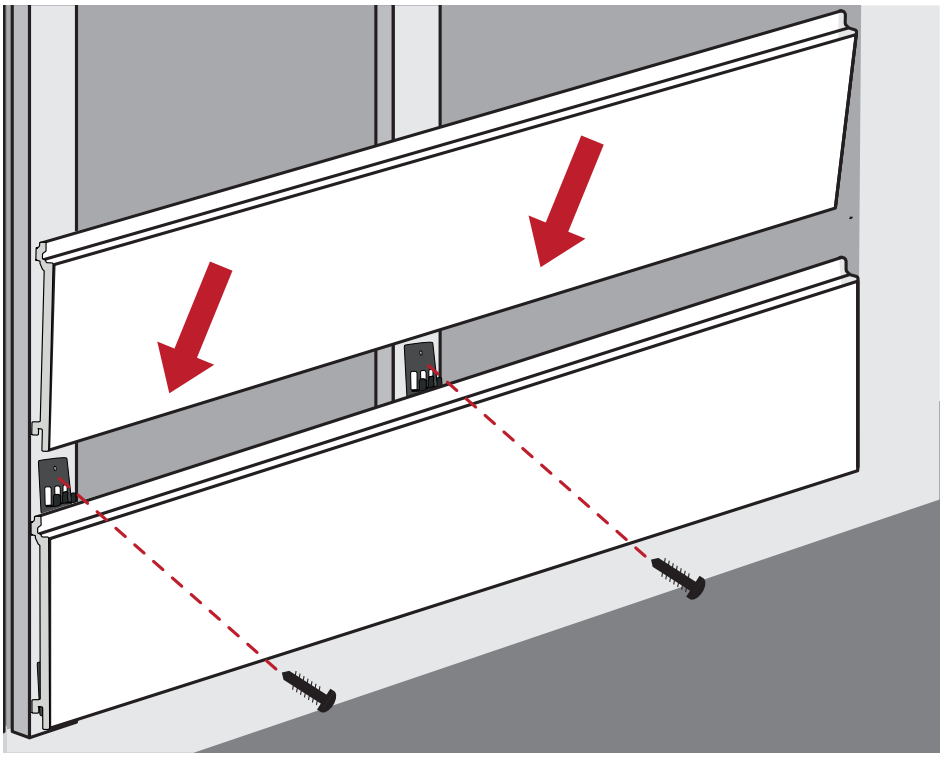

Positionner les clips de fixation sur la tranche supérieure de la lame au niveau des liteaux. Puis visser les clips aux liteaux avec les vis inox fournies dans les kits de fixation.

Répéter l'opération en vissant à chaque fois le milieu de lame pour le verrouillage (cf. étape 4).

Contrôler régulièrement le niveau des lames, des ajustements peuvent être nécessaires.

ZOOM - CLIP DE FIXATION

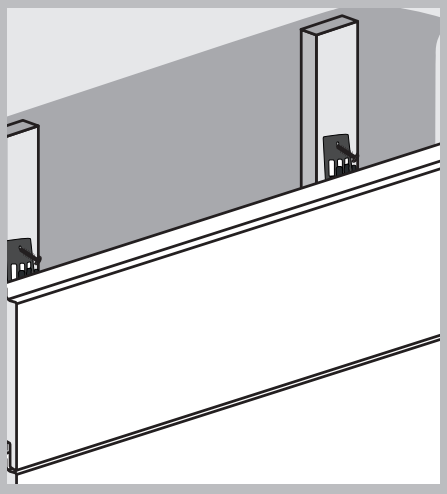

Fixation classique

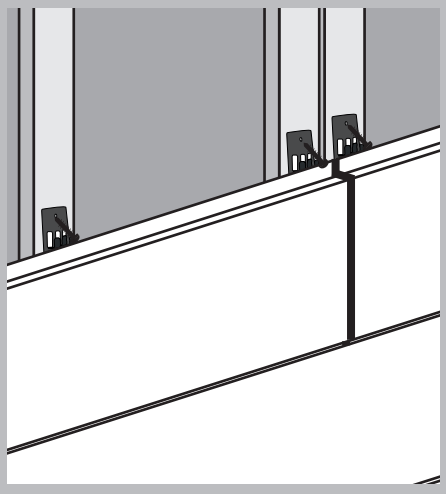

Fixation en aboutage

Lorsqu'il y a un aboutage de lames, il faut terminer le 1er profil par un clip et commencer le nouveau profil par un clip. Doubler les liteaux en aboutage (voir schéma fixation en aboutage).

6 › Dilatation

La dilatation thermique doit être prise en compte lors de l'installation.
Ne pas installer les lames à une température inférieure à 5°.

JEUX DE DILATATION À RESPECTER SELON LA TEMPÉRATURE EXTÉRIEURE LORS DE L'INSTALLATION

Température extérieure au moment de la pose	Jeu de dilatation à respecter en aboutage*
5 à 10 degrés	**6 mm**
10 à 20 degrés	**5 mm**
20 à 30 degrés	**4 mm**
+ de 30 degrés	**3 mm**

* Aboutage = lames en bout à bout

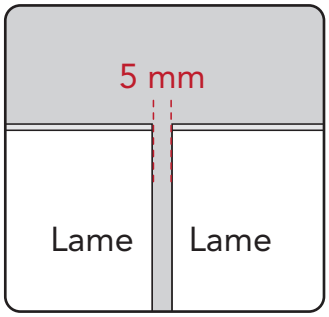

Dans le cas d'une pose comprise entre 10 et 20°, le joint de dilatation doit être de 5 mm entre chaque lame de bardage neowood.

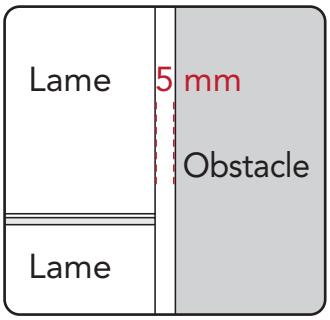

Quand il y a connexion à un autre bâtiment, laisser un espace de 5mm.

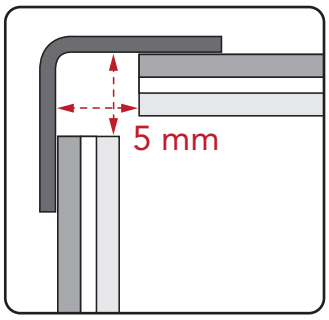

Si vous souhaitez effectuer des angles extérieurs ou intérieurs à l'aide les éléments de finitions neowood UltraProtect®, il est nécessaire de laisser un espace de 5 mm à chaque extrémité pour permettre la dilatation.

7 › Finitions

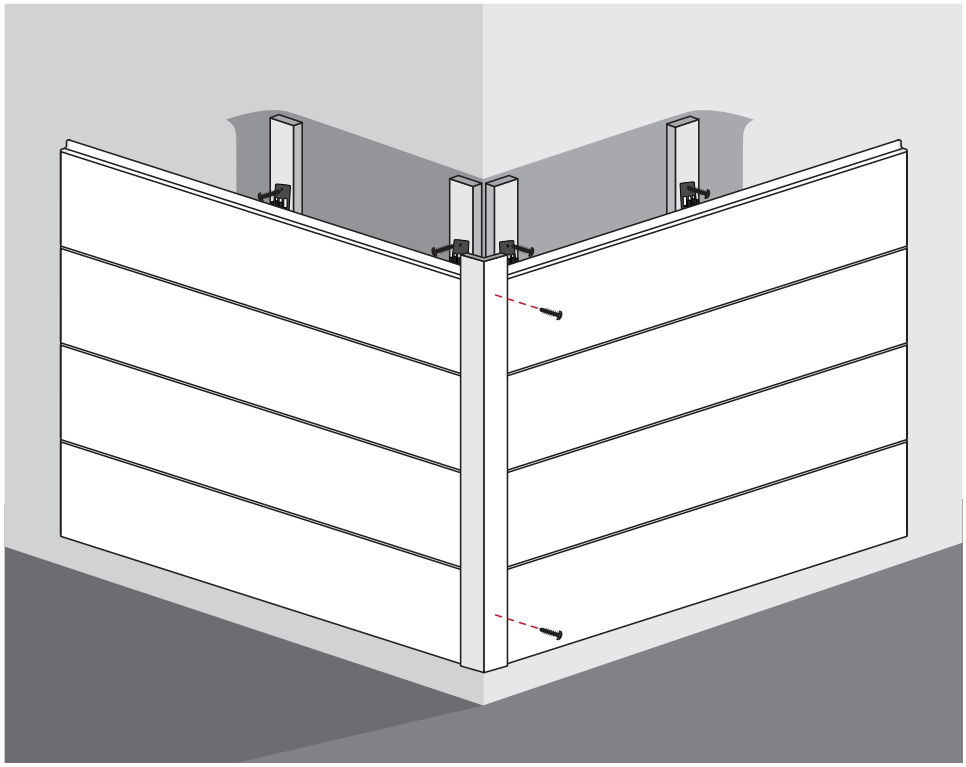

Percer et fraiser le profil composite. Fixer la cornière d'angle extérieur à l'aide de vis inox tête fraisée 3,5 x 30 mm.

CONTOURS ET BORDS DE FENÊTRES ET PORTES

Respecter un espacement de 5 mm minimum entre les lames et le bord de la fenêtre. Utiliser des petites cales pour obtenir un écart régulier. Pour une finition parfaite des entourages de fenêtres ou portes, fraiser les cornières, puis les couper à 45°, avant de les visser à l'aide de vis inox 3,5 x 30 mm à tête fraisée.

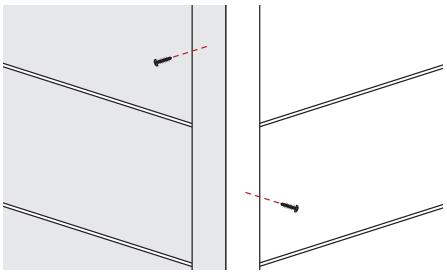

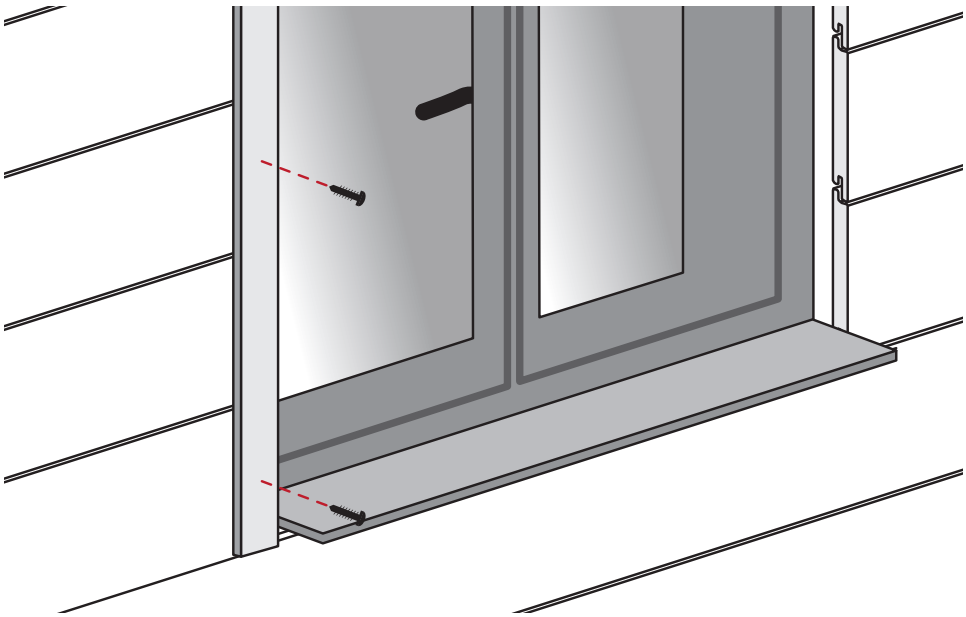

LE MONTAGE POUR UNE POSE VERTICALE

› Schéma général de pose clipsée de votre bardage à la verticale - vue de profil

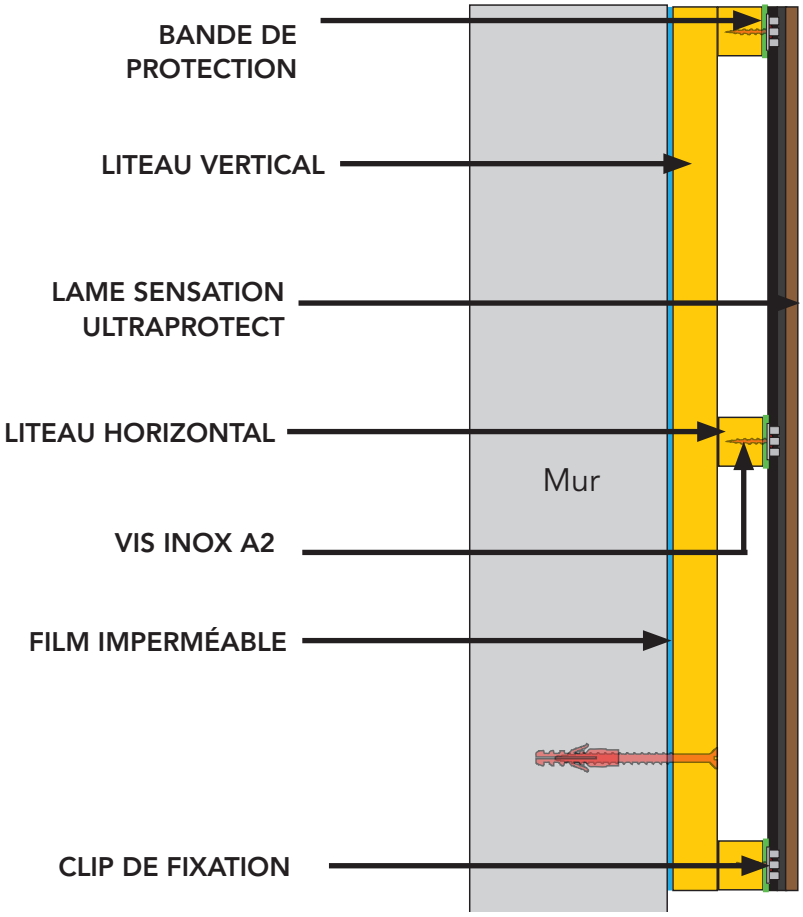

AIDE A LA POSE VERTICALE

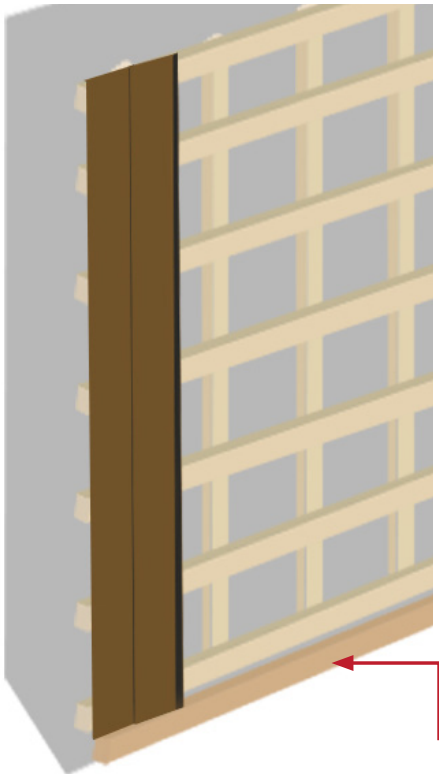

Afin de vous aider dans la pose verticale des lames de bardage, nous vous recommandons d'utiliser un tasseau de blocage apposé au sol afin de guider l'installation de chaque lame et de manière à conserver un niveau droit sur l'ensemble du mur. Il pourra être ôté une fois la pose terminée.

Pour une pose verticale du bardage nous recommandons l'utilisation de deux lames verticales maximum sur la hauteur, soit une hauteur maximale de 5,60 m de bardage.

1 › Pose de la double structure

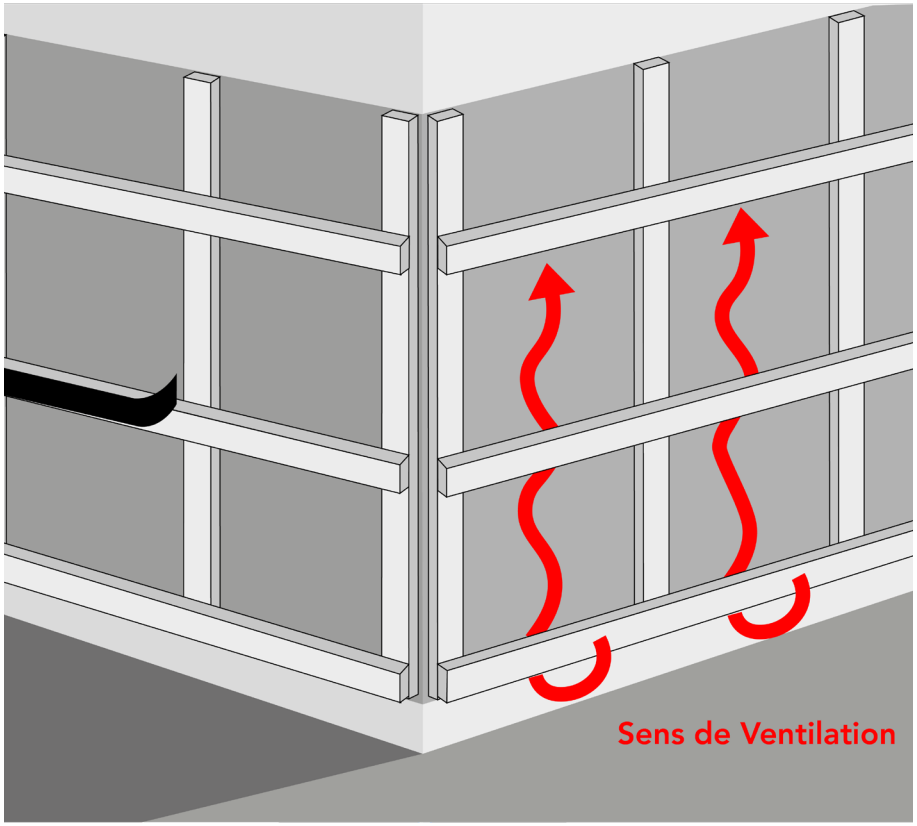

Utiliser des liteaux de 27mm d'épaisseur minimum pour soutenir le poids des lames et permettre une ventilation suffisante sous le bardage. Adapter la visserie en fonction de l'ossature de votre bardage (bois, acier, composite...). Il doit y avoir une lame d'air de 20mm minimum entre le mur et le parement. Veillez à respecter l'entraxe de 500mm minimum entre chaque liteau ainsi que leur alignement. Si nécessaire, placer une membrane d'étanchéité entre les tasseaux et le mur porteur. Sur structure pin, protéger vos liteaux d'une bande de protection Trocosto.

Disposer une première structure de liteaux à la verticale sur le film imperméable, puis une seconde structure de liteaux à l'horizontale fixée par dessus. Protéger ensuite ces derniers liteaux par une bande de protection Trocosto. La double structure forme ainsi un quadrillage sur votre mur.

2 › Installation des premiers clips de fixation

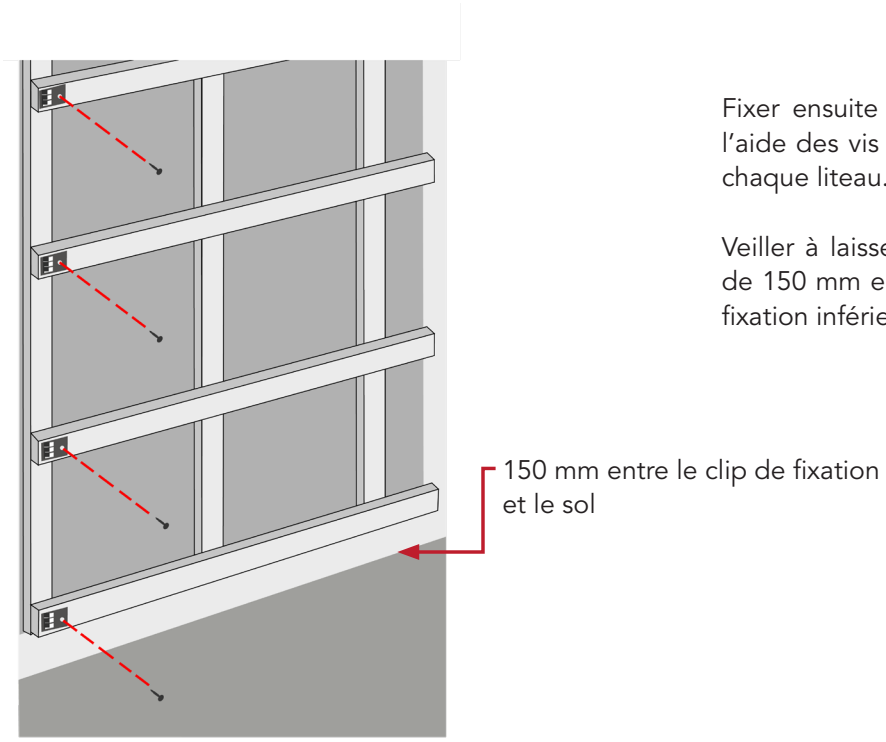

Fixation des clips

Fixer ensuite les clips de fixation a l'aide des vis inox sur l'extrémité de chaque liteau.

Veiller à laisser un espace minimum de 150 mm entre le sol et le clip de fixation inférieur.

3 › Pose de la première lame

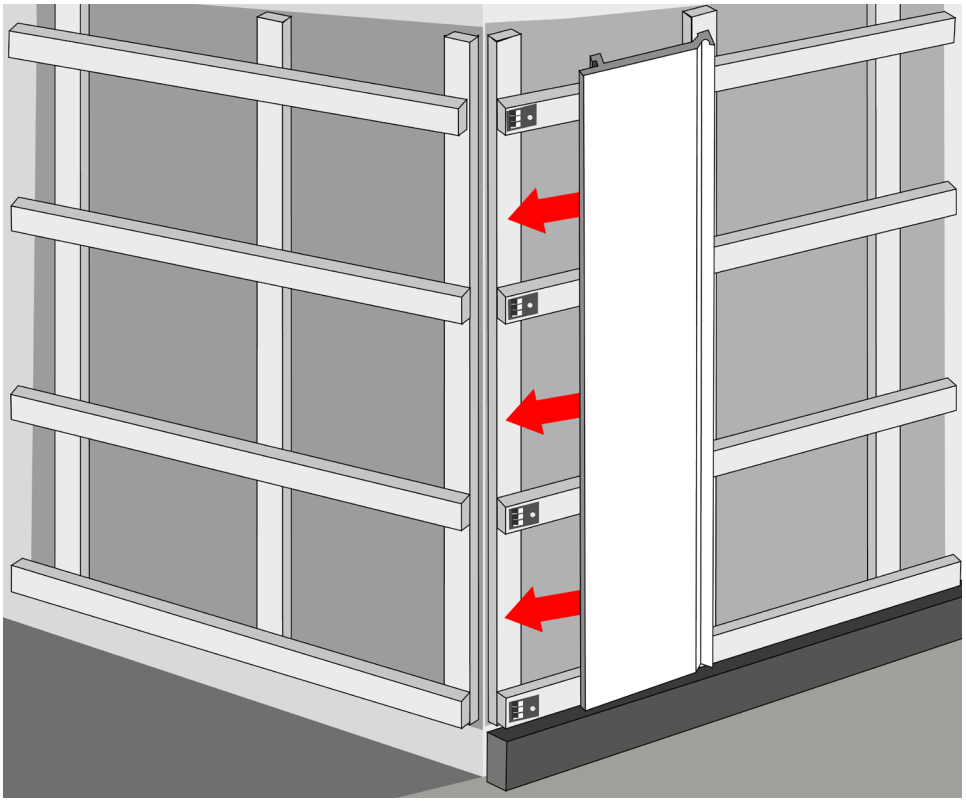

Glisser la première lame de bardage dans les clips de fixation en prenant appuie sur le tasseau de blocage.

4 › Verrouillage en milieu de lame

⚠ Chaque lame de bardage doit être verrouillée en son centre par deux points de fixation.

Il est indispensable de verrouiller chaque lame en son centre pour la maintenir et l'immobiliser. En milieu de lame, réaliser un double verrouillage central en vissant la lame dans les deux liteaux situés le plus au centre de votre lame.

Ne pas fixer de clip sur ces deux liteaux. Pré-percer puis visser dans la languette de la lame au liteau afin de vérouiller chaque lame composite.

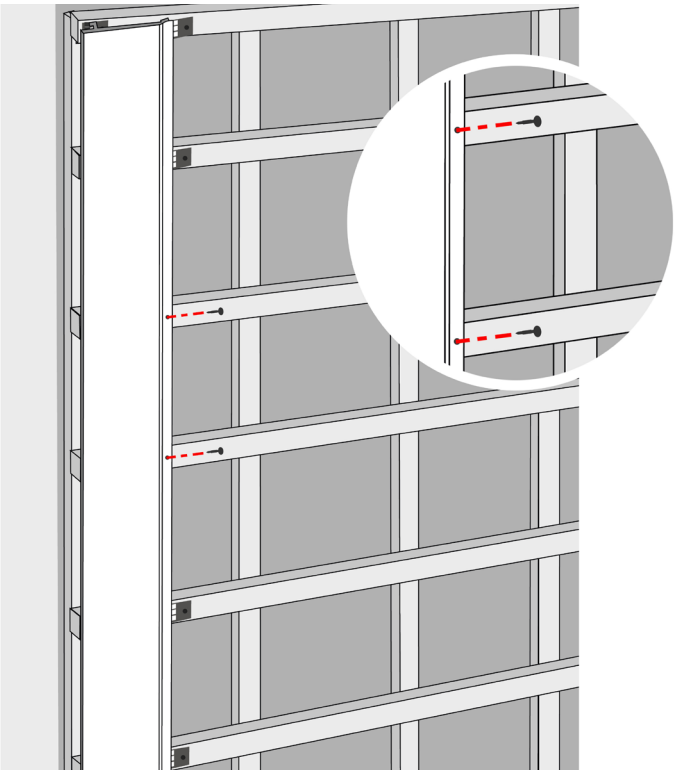

Choisissez les deux liteaux les plus centraux pour fixer la lame. En verrouillant les lames au plus au centre, elles seront parfaitement bloquées et la dilatation se fera de manière symétrique a chaque extrémité de lame.

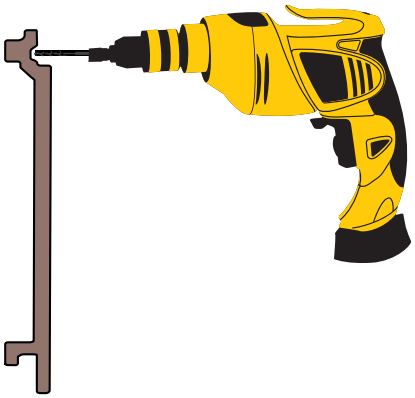

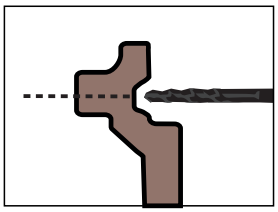

Pré-percer les lames de bardage au milieu du renfort dans l'alignement du liteau.

Le diamètre des vis étant de 3mm, nous recommandons un pré-perçage avec des forets bois de 2,5mm.

Visser en utilisant un couple de vissage faible . **Attention, la tête de vis doit venir en appui sur la matière et non rentrer dedans au risque de créer une amorce de fissure.**

5 › Assemblage des lames

Positionner les clips de fixation sur la tranche restante de la lame au niveau des liteaux. Puis visser les clips aux liteaux avec les vis inox fournies dans les kits de fixation. Emboîter la lame suivante dans les clips de fixation.

Répéter l'opération en vissant à chaque fois dans les deux liteaux centraux pour vérouillage (cf. étape 4).

Contrôler régulièrement le niveau des lames, des ajustements peuvent être nécessaires.

ZOOM - CLIP DE FIXATION

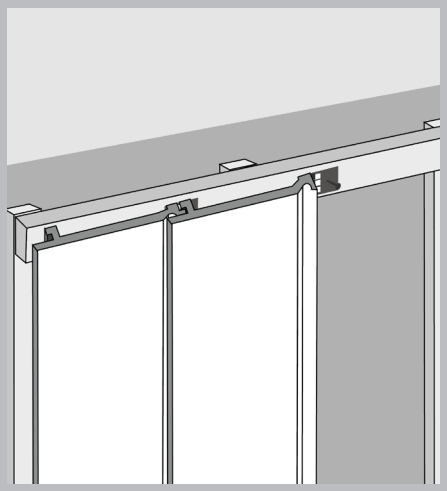

Fixation classique

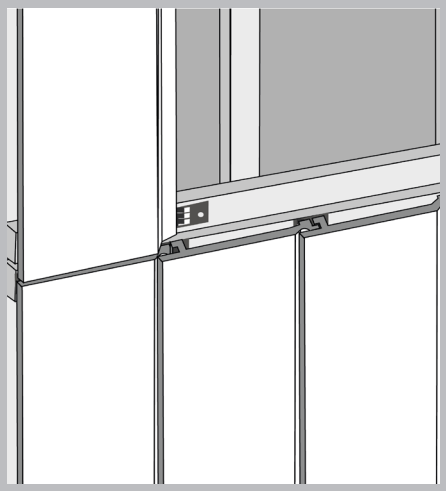

Fixation en aboutage

Lorsqu'il y a un aboutage de lames, doubler les liteaux pour accueillir les clips de fixation de chaque lame (voir schéma fixation en aboutage).

Respecter les jeux de dilatation en aboutage de lames (cf étape 6).

6 › Dilatation

La dilatation thermique doit être prise en compte lors de l'installation.
Ne pas installer les lames à une température inférieure à 5°.

JEUX DE DILATATION À RESPECTER SELON LA TEMPÉRATURE EXTÉRIEURE LORS DE L'INSTALLATION

Température extérieure au moment de la pose	Jeu de dilatation à respecter en aboutage*
5 à 10 degrés	**6 mm**
10 à 20 degrés	**5 mm**
20 à 30 degrés	**4 mm**
+ de 30 degrés	**3 mm**

* Aboutage = lames en bout à bout

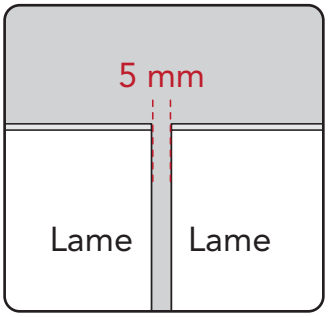

Dans le cas d'une pose comprise entre 10 et 20°, le joint de dilatation doit être de 5 mm entre chaque lame de bardage neowood.

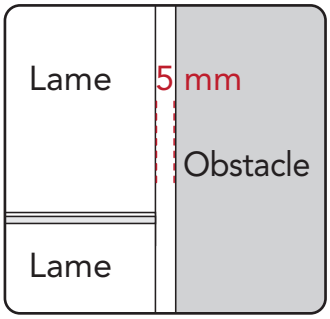

Quand il y a connexion à un autre bâtiment, laisser un espace de 5mm.

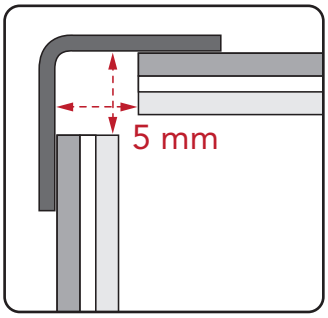

Si vous souhaitez effectuer des angles extérieurs ou intérieurs à l'aide les éléments de finitions neowood UltraProtect®, il est nécessaire de laisser un espace de 5 mm à chaque extrémité pour permettre la dilatation.

7 › Finitions

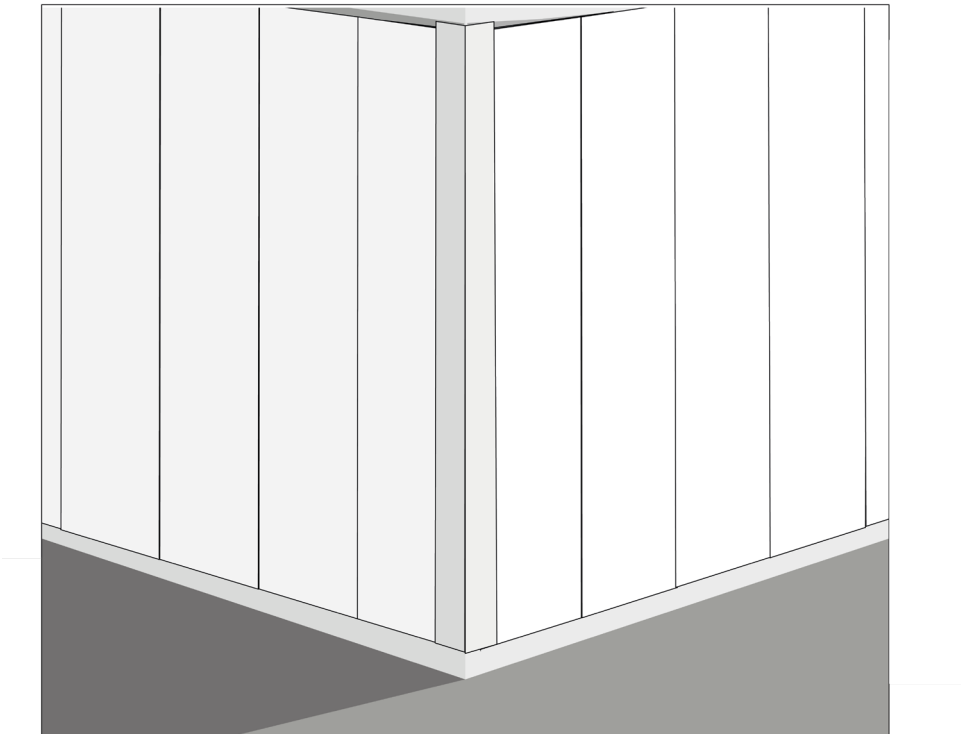

Percer et fraiser le profil composite. Fixer la cornière d'angle extérieur à l'aide de vis inox tête fraisée 3,5 x 30 mm.

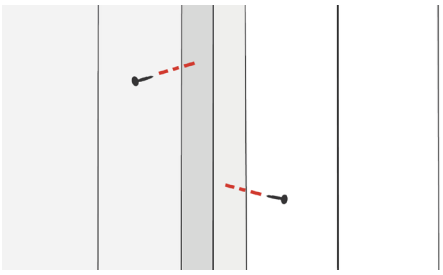

CONTOURS ET BORDS DE FENÊTRES ET PORTES

Respecter un espacement de 5 mm minimum entre les lames et le bord de la fenêtre. Utiliser des petites cales pour obtenir un écart régulier. Pour une finition parfaite des entourages de fenêtres ou portes, fraiser les cornières, puis les couper à 45°, avant de les visser à l'aide de vis inox 3,5 x 30 mm à tête fraisée.

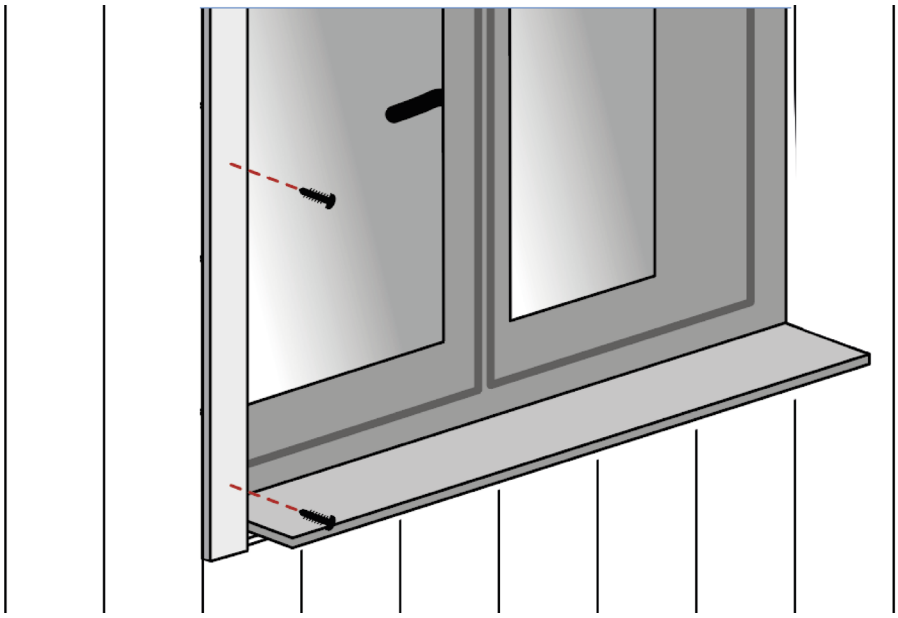

L'ENTRETIEN

Nous recommandons un nettoyage après la pose du bardage, et deux nettoyages par an.

	RECOMMANDATIONS
NETTOYAGES ANNUELS	Utiliser un jet d'eau et de l'eau savonneuse pour nettoyer votre bardage en profondeur. L'utilisation d'un nettoyeur à haute pression n'est pas recommandé. S'il est utilisé il doit être utilisé à une pression inférieure à 1500 psi et à une distance minimum de 30 cm.
POUSSIERE/ SALETE	Retirer au jet d'eau, eau chaude, savonneuse, et une brosse douce non métallique à passer dans le sens des lames.
NEIGE/ GLACE	Utiliser du chlorure de calcium pour faire fondre la neige/glace. Peut laisser un résidu blanc facilement éliminé par de l'eau savonneuse et brosse douce.
MOISISSURES	Différents degrés de moisissures peuvent apparaître selon votre région et exposition. Sont créées par la décomposition de matières organiques (bois, feuilles, pollen) avec l'humidité. Pour les minimiser, éliminer le plus souvent possible ces matières organiques. Sinon nettoyer à l'eau chaude savonneuse avec du vinaigre blanc.
CHALEUR / FEU	Brasero, barbecue, cendres sont à éloigner de la surface de votre bardage.
MACONNERIE	Couvrir votre bardage en cas de travaux à proximité à l'aide d'une bâche plastique. Les dépôts minéraux avec l'eau peuvent laisser un voile blanchâtre sur le bardage. Utiliser dans ce cas le traitement : 50% vinaigre 50% eau, laisser reposer 10 minutes puis nettoyer à l'eau chaude savonneuse et brosse douce. Ne pas utiliser de produits anti-latance qui sont trop acides pour le bardage.

neowood

CONTACT

www.neowood.fr
Neowood France

Service Particuliers
09 72 46 86 41
service.client@neowood.fr

Service Professionnels
09 72 47 59 00
service.pro@neowood.fr

Édition janvier 2023 - Document sous réserve d'erreurs typographiques - Photos et couleurs non contractuelles.